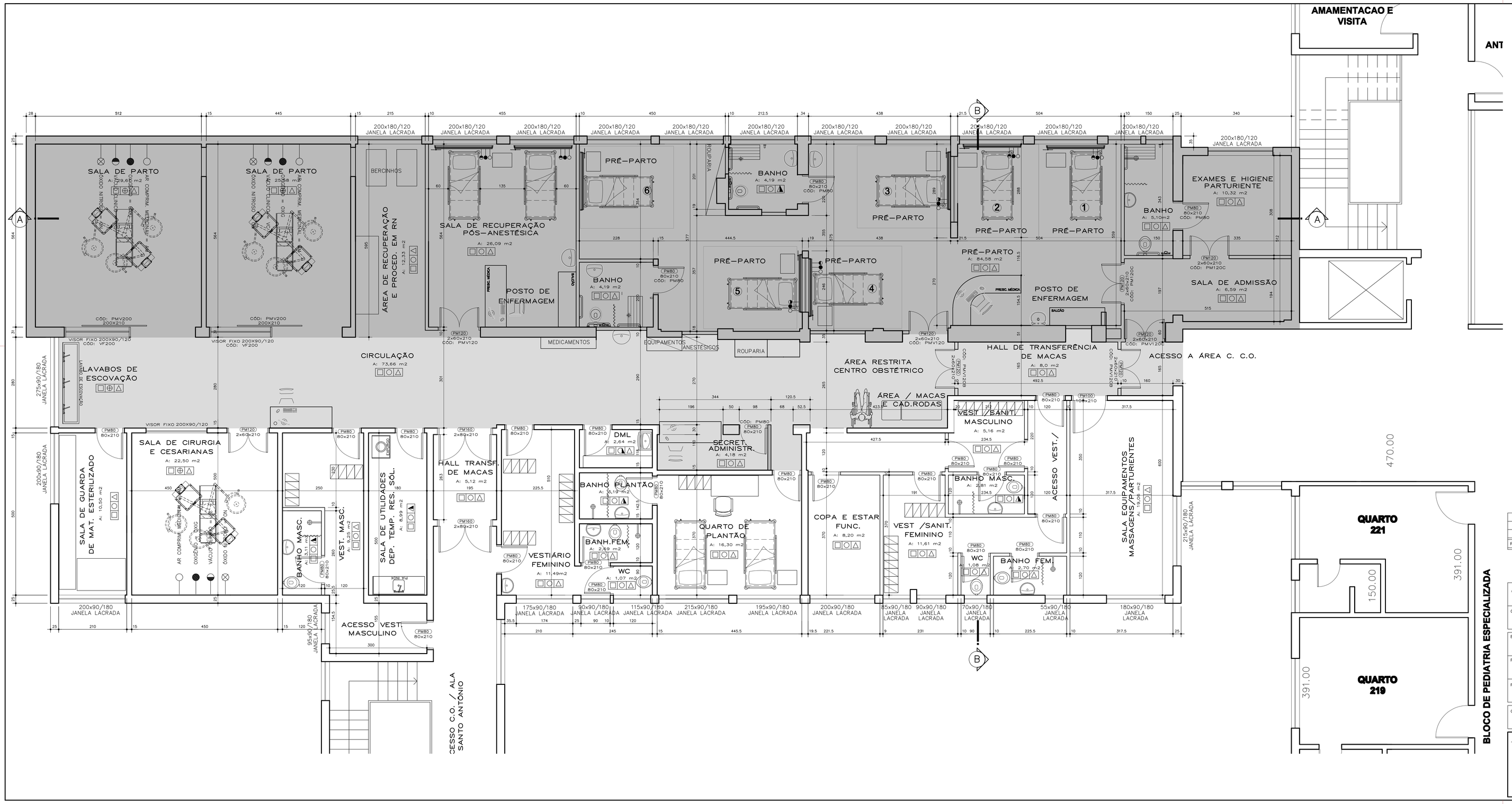

Convenções

- PISO VINÍLICO EM MANTA
- PISO CERÂMICO
- FORRO DE GESSO COM PINTURA ACRÍLICA
- PAREDE EM ALVENARIA OU EM GESSO ACARTONADO COM PINTURA ACRÍLICA LAVÁVEL
- PAREDE COM PINTURA EPÓXI
- EXA EXAUSTOR
- ÁREA A SER REFORMADA
- ÁREA A SER TROCADA O FORRO

Convenções - Gases Medicinais

- AR COMPRIM. MEDICINAL = AM
- OXIGÊNIO = OXIG
- VÁCUO CLINICO = VC
- ÓXIDO NITROSO = ON
- PAINEL DE CABECEIRA EM PLANTA DIMENSÕES DO PAINEL: 151x33.5 cm OBS.: ALTURA DO PISO ATÉ O EIXO DA RÉGUA=176cm
- PAINEL DE ALARME GASES MEDICINAIS

Detalhe do Painel de Cabeceira

PAINEL DE CABECEIRA EM VISTA
DIMENSÕES DO PAINEL = 151 x 33.5 cm

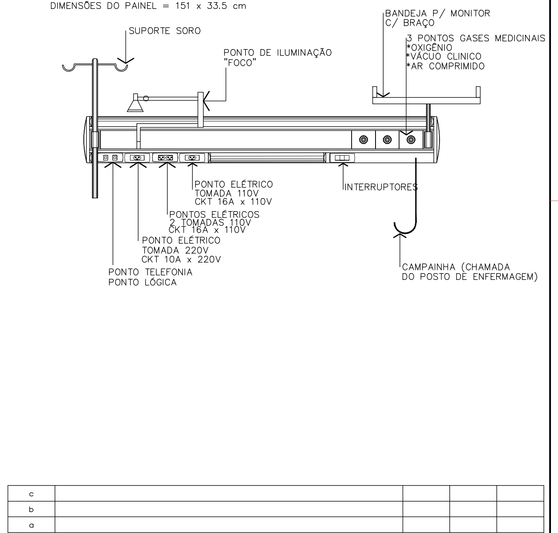

REVISÃO	DISCRIMINAÇÃO	DESENHO	APROV.	DATA
c				
b				
a				

Cliente: HOSPITAL SANTA CRUZ

Obra: CENTRO OBSTÉTRICO / REFORMA
RUA FERNANDO ABOTT, 174 SANTA CRUZ – RS

Etapa do projeto: PROJETO ARQUITETÔNICO

Responsável: HOSPITAL DE SANTA CRUZ

Projeto: Arq. Lúcia Dóris Anicet Lisboa CREA 23422

Conteúdo: PLANTA BAIXA 3ª PAV. CONVENÇÕES e LAYOUT C. OBSTÉTRICO

Escala(s): 1/50
Resp.: LUCIA LISBOA
Desenho: Gabriela
Data: 12 JUNHO 2008
Prancha nº: 01

Arq. Camilo Lisboa Franzoi
Arq. Gabriela Bassola
Arq. Lúcia Doris Anicet Lisboa
LuciaLisboa
Arquitetura Médico-Hospitalar
Rua Bento de Gravataí, 344 - sala 910 - B. P. do Belas - 90160-070 - PoA - RS
Fones: (0xx51) 9227.8687 - e-mail: luciallisboaarq@terra.com.br

Arquivo: C:\Clientes\XXX.dwg